CONCURSO PÚBLICO

MUNICÍPIO DE SÃO GONÇALO DO RIO ABAIXO/MG

EDITAL Nº. 001/2009

CADERNO DE PROVAS

INSTRUÇÕES

01 - Material a ser utilizado: caneta esferográfica azul ou preta. Os objetos restantes devem ser colocados em local indicado pelo fiscal da sala, inclusive aparelho celular desligado e devidamente identificado com etiqueta.

02 - Não é permitido consulta, utilização de livros, códigos, dicionários, apontamentos, apostilas, calculadoras e etc. Não é permitido ao candidato ingressar na sala de provas sem a respectiva identificação e o devido recolhimento de telefone celular, bip e outros aparelhos eletrônicos.

03 - Durante a prova, o candidato não deve levantar-se, comunicar-se com outros candidatos e nem fumar.

04 - A duração da prova é de 03 (três) horas, já incluindo o tempo destinado à entrega do Caderno de Provas e à identificação – que será feita no decorrer da prova – e ao preenchimento da Folha de Respostas (Gabarito).

05 - Somente em caso de urgência pedir ao fiscal para ir ao sanitário, devendo no percurso permanecer absolutamente calado, podendo antes e depois da entrada sofrer revista através de detector de metais. Ao sair da sala no término da prova, o candidato não poderá utilizar o sanitário. Caso ocorra uma emergência, o fiscal deverá ser comunicado.

06 - O Caderno de Provas consta de 40 (quarenta) questões de múltipla escolha. Leia-o atentamente.

07 - As questões das provas objetivas são do tipo múltipla escolha, com 05 (cinco) opções (A a E) e uma única resposta correta.

08 - Ao terminar a conferência do Caderno de Provas, caso o mesmo esteja incompleto ou tenha qualquer imperfeição, o candidato deverá solicitar ao fiscal de sala que o substitua, não cabendo reclamações posteriores neste sentido.

09 - Os fiscais não estão autorizados a emitir opinião e prestar esclarecimentos sobre o conteúdo das provas. Cabe única e exclusivamente ao candidato interpretar e decidir.

10 - O candidato poderá retirar-se do local de realização das provas levando o Caderno de Provas, no decurso dos últimos 30 (trinta) minutos anteriores ao horário previsto para o seu término. O candidato poderá retirar-se do local de provas somente a partir dos 90 (noventa) minutos, após o início de sua realização, contudo não poderá levar consigo o Caderno de Provas.

11- Os 3 (três) últimos candidatos de cada sala somente poderão sair juntos. Caso o candidato insista em sair do local de aplicação da prova, deverá assinar um termo desistindo do Concurso Público e, caso se negue, deverá ser lavrado o Termo de Ocorrência, testemunhado pelos 2 (dois) outros candidatos, pelo fiscal da sala e pelo coordenador da unidade escolar.

RESULTADOS E RECURSOS

- Os gabaritos oficiais preliminares das provas objetivas serão divulgados na Internet, no *site* www.idecan.org.br, às **16h00min do dia subsequente ao da realização da prova escrita.**

- Os recursos deverão ser apresentados, conforme determinado no **item 8 do Edital nº. 001/2009**, sendo observados os seguintes aspectos:

a) O candidato que desejar interpor recursos contra os gabaritos oficiais preliminares das provas objetivas disporá de **02 (dois) dias úteis**, a partir da divulgação, em requerimento próprio disponibilizado no link correlato ao Concurso Público no site www.idecan.org.br.

b) A interposição de recursos poderá ser feita **somente via Internet**, através do **Sistema Eletrônico de Interposição de Recursos,** com acesso pelo candidato com o fornecimento de dados referente à inscrição do candidato, apenas no prazo recursal ao **IDECAN,** conforme disposições contidas no *site* www.idecan.org.br, no *link* correspondente ao Concurso Público.

IDECAN

TEXTO: **Diamantes descartados**

Imaginem uma empresa cuja especialidade é receber cristais para lapidar. Quando aparece um diamante no meio, como não sabe lapidá-lo, ela o joga fora. Essa empresa existe? Infelizmente, existe. O seu nome: escola.

No Brasil, quando vêm de famílias mais ricas, os talentosos são identificados e recebem a educação apropriada. Mas e quando são de famílias pobres? São ignorados pela escola. Tanto na teoria tupiniquim quanto na prática, eles devem ser "integrados" aos demais. No entanto, como já foi demonstrado pela boa pesquisa, os talentosos são impedidos de desabrochar no tipo de escola que o Brasil oferece. Desajustam-se ou fingem ser medíocres, a fim de evitar conflitos e embaraços. São diamantes descartados.

Não obstante, além de praticamente não haver programas para os mais talentosos, as autoridades não gostam de ver tais alunos pescados de suas péssimas escolas públicas. Acham errado premiar alguns poucos com uma educação compatível com o seu talento.

Segundo o geneticista russo Wladimir Efroimson, talento não é uma propriedade privada, é uma propriedade pública e ninguém tem o direito de desperdiçá-lo. De fato, é uma espantosa burrice jogar fora o único recurso que nos daria acesso à economia do conhecimento. ***(Revista Veja, edição 2059, 07/05/2008)***

01) Infere-se do texto "Diamantes descartados" que:
A) Os talentosos, no Brasil, são considerados diamantes descartados, por não poderem se destacar.
B) Os talentos vindos de famílias ricas são impedidos de desabrochar no tipo de escola que o Brasil oferece.
C) As autoridades premiam todos os alunos que têm talento, com uma educação compatível e justa.
D) É necessário desperdiçar o talento, por ser uma propriedade privada.
E) A escola valoriza os alunos talentosos, como se lapidasse um diamante.

02) *"Acham errado premiar alguns poucos com uma educação compatível com o seu talento."* A palavra em destaque no trecho, se refere às(aos):
A) Programas.
B) Talentosos estudantes.
C) Escolas públicas.
D) Autoridades.
E) Famílias ricas.

03) De acordo com o texto, analise:
I. Os estudantes talentosos vindos de famílias pobres são diamantes descartados pela escola.
II. O talento é uma propriedade pública e ninguém tem o direito de desperdiçá-lo.
III. É uma espantosa burrice dar educação apropriada aos estudantes talentosos.
Está(ão) correta(s) apenas a(s) afirmativa(s):
A) I, II, III B) III C) I, II D) II, III E) I

04) *"Não obstante, além de praticamente não haver programas para os mais talentosos, as autoridades..."* A expressão destacada anteriormente poderá ser substituída sem alteração de sentido por:
A) E. B) Então. C) Por mais que. D) Entretanto. E) Pois.

05) Em *"Imaginem uma empresa cuja especialidade é receber cristais para lapidar."* a palavra destacada possui o mesmo significado que:
A) Fundamental. B) Rigorosa. C) Tornar sagrado. D) Desconfiança. E) Trabalho.

06) No trecho *"Essa empresa existe?"* a palavra sublinhada apresenta um:
A) Encontro vocálico.
B) Ditongo.
C) Tritongo.
D) Dígrafo.
E) Hiato.

07) No trecho *"De fato, é uma espantosa burrice jogar para o único recurso que nos daria acesso à economia do conhecimento."* as palavras destacadas são, respectivamente:
A) adjetivo / pronome / substantivo
B) verbo / artigo / pronome
C) substantivo / verbo / artigo
D) verbo / substantivo / advérbio
E) adjetivo / pronome / artigo

08) Em *"Quando aparece um diamante no meio, como não sabe lapidá-lo, ela o joga fora."* a palavra em destaque exprime ideia de:
A) Finalidade. B) Explicação. C) Adição. D) Condição. E) Tempo.

09) Em *"O seu nome: escola."* os dois pontos (:) foram utilizados para:
A) Mostrar que a palavra está em sentido diverso.
B) Dar início a uma sequência que explica ou descrimina uma ideia anterior.
C) Dar início a uma fala.
D) Marcar mudança de interlocutor.
E) Marcar fala quebrada ou desconexa.

10) ***"Esse é o único recurso que dá acesso à economia do conhecimento."*** **A crase, no trecho apresentado, foi utilizada pelo mesmo motivo que:**

A) Chegou à uma hora em ponto.
B) Ele agia às escondidas.
C) Eu me referi à diretora.
D) Obedeço à minha irmã.
E) Aspiro àquela vaga.

MATEMÁTICA

11) Qual dos diagramas de flechas representa uma função inversível?

A)
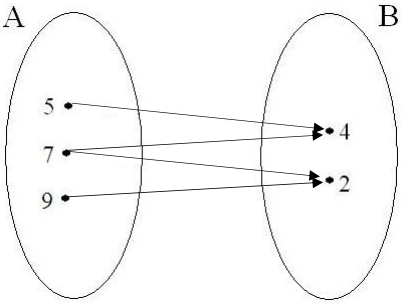

B)
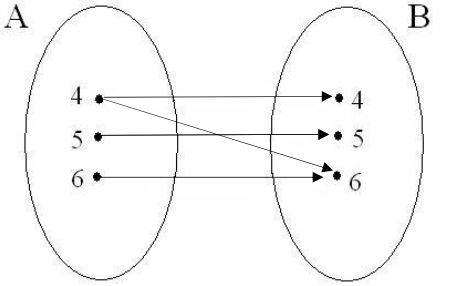

C)
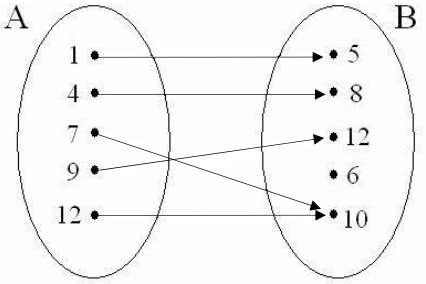

D)
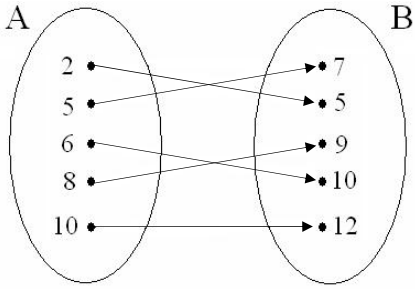

E)
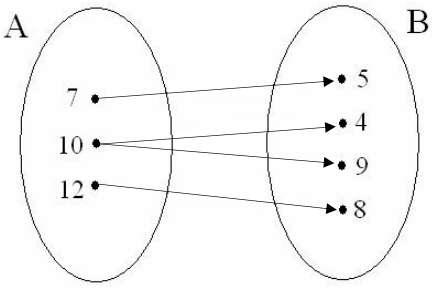

12) Qual das funções abaixo apresenta o menor domínio?

A) $f(x) = \dfrac{x+2}{\sqrt{x-2}}$

B) $f(x) = \sqrt{(x-6).(-x+4)}$

C) $f(x) = x^2 + 4x - 2$

D) $f(x) = \dfrac{x^2 - 3x + 4}{\sqrt{x-4}\sqrt{-x+6}}$

E) $f(x) = \sqrt{x+4}.\sqrt{-x+5}$

13) Seja f(x) = – 2x + 5 e g(x) = 4x – 3. Assinale a alternativa correta:

A) fog(x) é crescente.
B) $f^{-1}(x)$ é decrescente.
C) (fof)(x) é decrescente.
D) $g^{-1}(x)$ é decrescente.
E) (gof)(x) é crescente.

14) Uma função do 2ºgrau da forma f(x) = ax^2 + bx + c apresenta como vértice o ponto (2, – 1) e intercepta o eixo-y no ponto de ordenada 3. Qual é a distância entre as raízes dessa função no plano cartesiano?

A) 4 B) 2 C) 3 D) 5 E) 6

15) Assinale a desigualdade verdadeira:

A) $2\sqrt{5}.\sqrt{6} > 3\sqrt{5}.\sqrt{3}$

B) $3\sqrt{6}.\sqrt{5} < 2\sqrt{6}.\sqrt{11}$

C) $4\sqrt{2}.\sqrt{5} > 5\sqrt{3}.\sqrt{2}$

D) $2\sqrt{7}.\sqrt{5} < 3\sqrt{5}.\sqrt{3}$

E) $3\sqrt{7}.\sqrt{5} < 2\sqrt{6}.\sqrt{13}$

16) Quantos subconjuntos do conjunto A = {1, 2, 7, 13, 22, 27, 29, 32, 37, 51} apresentam apenas números compostos?

A) 15 B) 12 C) 16 D) 11 E) 14

17) Dada a equação: $\frac{15}{\log_x 2x} + \frac{5\log_{2x}\sqrt{x^4}}{2} = 10$ **. É correto afirmar que sua solução é um número:**

A) Primo.
B) Quadrado perfeito.
C) Múltiplo de 3.
D) Decimal.
E) Negativo.

18) Quantas soluções inteiras apresenta o sistema de inequações $\begin{cases} x^2 - x - 12 < 0 \\ x^2 + 6x + 5 \geq 0 \end{cases}$ **?**

A) 3 B) 5 C) 6 D) 2 E) 4

19) Dois ângulos α e β são simétricos em relação ao eixo das abscissas. Se α e β pertencem, respectivamente, ao 1º e 4º quadrante, qual das alternativas abaixo está INCORRETA?

A) sen β = – sen α
B) sen β < sen α
C) tg β = – tg α
D) cos β = cos α
E) tg β > tg α

20) Dada a função do 2ºgrau: $f(x) = x^2 + 2kx + 3k - 2$. Se o gráfico da função toca o eixo das abscissas em um único ponto, e corta o eixo vertical em um ponto de ordenada par, qual é o valor de f(3)?

A) 25 B) 32 C) 20 D) 36 E) 21

CONHECIMENTOS ESPECÍFICOS

21) Analise os detalhamentos referentes a um determinado telhado a ser pintado na face da superfície superior:

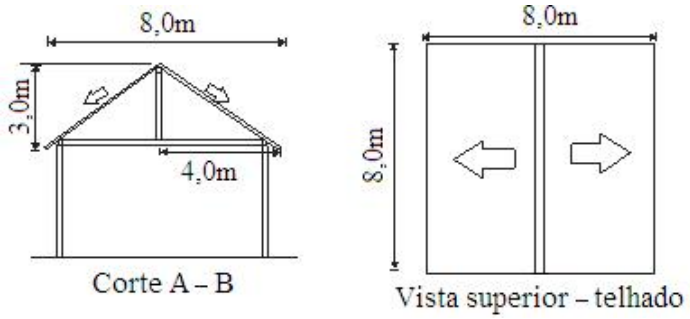

Marque a alternativa correta para a área em metros quadrados de pintura ser realizada:

A) 64 B) 80 C) 32 D) 70 E) 56

22) Considere a construção de 4 pilares de concreto armado com 3 metros de altura, 4 barras de aço longitudinais com espera de 80cm na parte superior. Pede-se avaliar quantos quilos de barras de aço longitudinais serão utilizados, considerando a perda de 12% e seu peso de 0,8kg por metro linear. Despreze as frações no resultado final e assinale a alternativa correta em kg:

A) 58 B) 53 C) 42 D) 43 E) 54

23) Analise o desenho e o quadro de armaduras da viga de concreto armado. Sabe-se que as barras de aço superiores a 5mm são de CA50 e até 5,0mm de CA60:

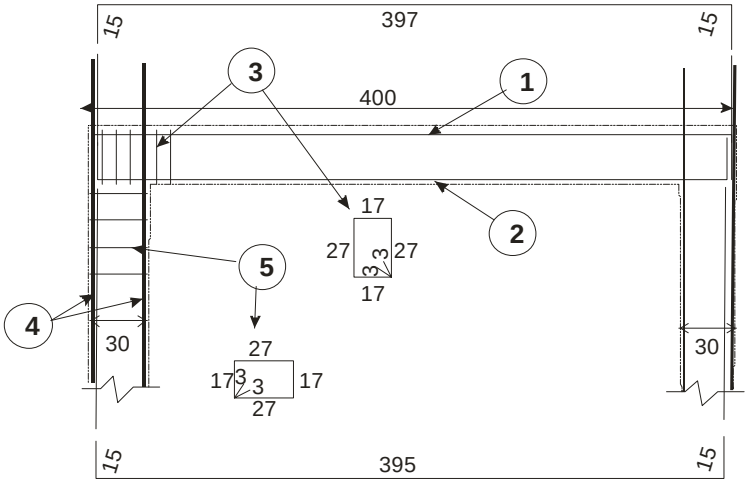

QUADRO DE ARMADURAS				
Tipo	Ø (mm)	Compr. (mm)	Quant.	Total (mm)
1	8	427	2	854
2	8	425	2	850
3	5	94	27	2538
4	8	380	8	3040
5	5	94	54	5076
				12358

Identifique a alternativa que descreve respectivamente, as barras do tipo 1, 2 e 3:

A) 2 barras, CA60, 8mm, 427mm; 2 barras, CA60, 8mm, 425mm e 27 barras, CA50, 5mm, 94mm
B) 2 barras, CA50, 8mm, 427mm; 2 barras, CA50, 8mm, 425mm e 27 barras, CA60, 5mm, 94mm
C) 2 barras, CA50, 5mm, 427mm; 2 barras, CA50, 5mm, 425mm e 27 barras, CA60, 8mm, 94mm
D) 2 barras, CA50, 8mm, 425mm; 27 barras, CA50, 8mm, 427mm e 2 barras, CA60, 5mm, 94mm
E) 2 barras, CA50, 8mm, 427mm; 2 barras, CA50, 8mm, 425mm e 27 barras, CA50, 5mm, 94mm

24) Uma marca de tinta, segundo especificações do fabricante, cobre 3m² por litro em duas demãos. Quantos galões de tinta deverão ser adquiridos para pintura da área de 90m², depois de realizada a primeira demão? (Considere o galão com 3,6 litros e que não houve sobras na 1ª demão)

A) 6 B) 4 C) 3 D) 7 E) 5

25) Avalie o volume de concreto necessário para as lajes e as vigas, considerando o acréscimo de 10% de perdas para a execução da estrutura, conforme a figura apresentada:

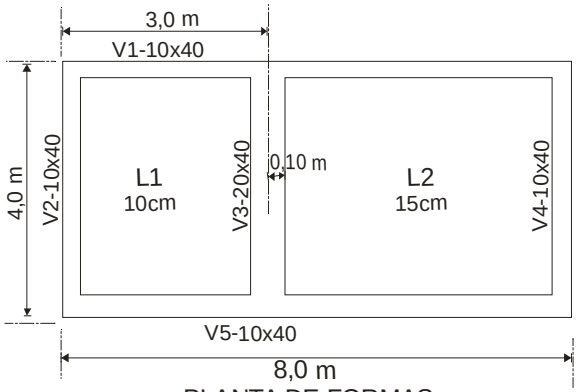

PLANTA DE FORMAS

A) 5,0m³ B) 5,5m³ C) 6,0m³ D) 5,3m³ E) 5,9m³

26) São utilizados nas instalações hidráulicas prediais:

A) curva 90º, nípel, luvas, caixa de passagem
B) curva longa, luvas, disjuntores
C) curvas, tubos, reduções, receptáculos
D) registro de boia, terminal, nípel
E) curva, caixa de passagem, fusível

27) Para que se possa assegurar que as paredes da construção considerada, tenham ângulo reto a partir da montagem do gabarito da obra abaixo, que distância deverá ter do ponto 1 ao ponto 2, em metros?

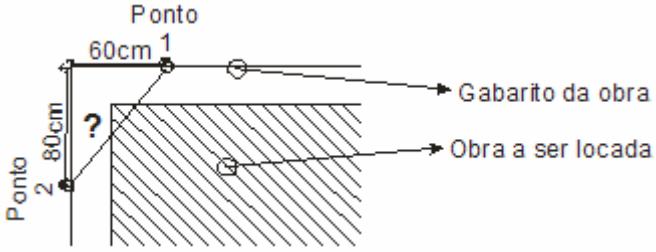

A) 0,90
B) 1,0
C) 1,20
D) 0,80
E) Não há qualquer relação prática entre as medidas e um ângulo reto (90º).

28) Numa obra corriqueira de construção civil, são EPIs de uso habitual para serventes e pedreiros no canteiro de obras:

A) Capacete, bota, cinto de segurança.
B) Luva de raspa, capacete e bota.
C) Bota, óculos de proteção e cinto de segurança.
D) Capacete, protetor auricular e luva.
E) Apenas bota e capacete.

29) Compete à Câmara Municipal de São Gonçalo do Rio Abaixo, com a sanção do Prefeito, dispor sobre todas as matérias de competência do município e, especialmente:

I. Autorizar a concessão de serviços públicos.
II. Delimitar o perímetro urbano.
III. Instituir e arrecadar tributos de sua competência bem como aplicar suas rendas.

Está(ão) correta(s) apenas a(s) alternativa(s):

A) II B) I, II, III C) III D) II, III E) I, III

30) De acordo com a Lei Orgânica do Município de São Gonçalo do Rio Abaixo, marque V para as afirmativas verdadeiras e F para as falsas:

( ) O Vice-prefeito não poderá se recusar a substituir o Prefeito, sob pena de extinção de mandato.
( ) A eleição do Prefeito importará a do Vice-prefeito com ele registrado.
( ) O Prefeito gozará férias anuais de trinta dias, sem prejuízo da remuneração, ficando a seu critério a época para usufruir do descanso.

A sequência está correta em:

A) F, F, V B) V, V, V C) V, F, V D) F, V, F E) V, V, F

CONHECIMENTOS GERAIS

31) "A *democracia no Brasil está praticamente consolidada. Desde a promulgação da Constituição de 1988, já se contaram 21 anos (22 em 2010...) de estabilidade democrática. Um recorde na história da república do Brasil."*

Para o ano de 2010, os cargos que estarão na disputa do pleito eleitoral são, respectivamente:

A) Apenas o de presidente da República e o de governadores.
B) Além do presidente da República, senadores e deputados federais.
C) Serão eleitos governadores, senadores e deputados federais, estaduais e distrital.
D) Além do presidente da República, também serão eleitos governadores, senadores e deputados federais, estaduais e distrital – no caso de Brasília. No senado, 54 das 81 cadeiras estarão em disputa.
E) Além do presidente da República, haverá eleição para prefeitos e vereadores municipais. No senado, 20 das 121 cadeiras estarão em disputa.

32) *"A reação da economia mundial e o câmbio vão determinar os ganhos do setor de agronegócio brasileiro no ano de 2010. No caso da líder soja, o desafio será encarar a chegada de uma supersafra na América do Sul, após um recorde também dos Estados Unidos. As exportações do complexo soja podem trazer de US$ 16 bilhões a US$ 17 bilhões nesse ano."*

A palavra câmbio, no contexto em que se encontra, significa:

A) Troca equitativa de valores monetários que se estabelece entre um ou mais países, apenas no sistema bancário.
B) Valorização da moeda de um país determinada pelas safras agrícolas do mesmo estando, portanto, sujeito à sazonalidade.
C) Relação numérica que se estabelece entre a moeda de um país e de outro nas operações comerciais, ou seja, é toda operação em que há troca de moeda nacional por moeda estrangeira ou vice-versa.
D) Operação de compra, venda ou troca de moeda circulante dentro do próprio país, causando inflação ou deflação do sistema financeiro interno.
E) Títulos de créditos preferenciais que regulam o mercado de importações e exportações de um país, especificamente no que se refere ao setor agrícola.

33) O trem "Maria Fumaça" liga as duas cidades históricas consideradas das mais importantes de Minas Gerais. Com capacidade para 240 pessoas, o transporte do século passado é formado por uma locomotiva a vapor, outra a diesel e cinco vagões de passageiros. O interior é todo de madeira, semelhante ao das composições do passado. A ferrovia foi construída entre 1883 e 1914. A viagem de trem leva cerca de 55 minutos e angaria um grande e permanente fluxo de turistas. As cidades a que se refere o enunciado, ligadas pelo trem e ligadas pela história do ciclo do ouro em Minas Gerais são, respectivamente:

A) São João Del Rey / Diamantina.
B) Ouro Preto / Mariana.
C) Congonhas / Vila Rica.
D) Ibitipoca / Tiradentes.
E) Sabará / São Tomé das Letras.

34) *"O Senado aprovou quinta-feira (8) um projeto de lei que determina a inclusão de disciplinas de filosofia e sociologia nas três séries do Ensino Médio. O texto prevê que a lei entre em vigor na data de sua publicação, mas não especifica quando deve ser implementada. Já aprovado pela Câmara, o projeto será submetido agora ao presidente Luiz Inácio Lula da Silva, que poderá sancioná-lo ou vetá-lo. Em 2006, uma resolução no mesmo sentido já havia sido publicada pelo CNE (Conselho Nacional de Educação) e homologada pelo ministro da Educação, Fernando Haddad. Segundo levantamento do colegiado, ao menos 17 Estados implantaram as duas disciplinas no ensino médio. Outras escolas, muitas delas particulares, já oferecem as disciplinas há anos."*

(http://www1.folha.uol.com.br/folha/educacao/ult305u400109.shtml)

A Filosofia está em pauta. No currículo do Ensino Médio, já aparece como matéria obrigatória. E passa por mudanças sensíveis. Quase 2500 anos depois, as escolas filosóficas que floresceram na Grécia Antiga, estão de volta, reinterpretadas, influenciando pensadores e fazendo novos seguidores no mundo inteiro. Dentre as filosofias consideradas clássicas, que fizeram sucesso bem antes da Era Cristã, podemos apontar:

A) Aristotelismo, Maiêutica, Cinismo, Realismo.
B) Ludismo, Estoicismo, Modernismo, Classissismo.
C) Filosofia Socrática, Platonismo, Filosofia Hegeliana, Filosofia Aristotélico-Tomista.

D) Filosofia Kantiana, Escolástica, Patrística, Racionalismo.
E) Epicurismo, Estoicismo, Ceticismo, Cinismo.

35) ***"Internet com o dobro da velocidade, sem mudar nada na sua conexão. Parece bom demais para ser verdade? Mas é uma nova tecnologia, inventada pelos engenheiros do Google na Califórnia, que reduz em 55% o tempo necessário para abrir os sites. É uma linguagem de computador chada SPDY (abreviatura de speedy, "rápido" em inglês), que transmite os dados de forma mais eficiente – e mais veloz pela internet."***

A linguagem ou o protocolo de navegação utilizado predominantemente pelo google, na atualidade, é:
A) Usenet archive. B) Ad Words. C) Word. D) http. E) Jpeg.

CONHECIMENTOS LOCAIS

36) O município de São Gonçalo do Rio Abaixo não apresenta território dividido em distritos, apenas comunidades rurais. São comunidades desse município, EXCETO:
A) Timirim.
B) Santo Antônio dos Pinhais.
C) Mãe D'água.
D) Borges.
E) São José do Limoeiro.

37) São municípios limítrofes ao município de São Gonçalo do Rio Abaixo, EXCETO:
A) Bom Jesus do Amparo.
B) Barão de Cocais.
C) Santa Bárbara.
D) Ubá.
E) João Monlevade.

38) Sobre o município de São Gonçalo do Rio Abaixo, marque V para as afirmativas verdadeiras e F para as falsas:
( ) O município localiza-se às margens do rio Santa Bárbara.
( ) O centro comercial da sede municipal se desenvolveu próximo ao rio Santa Bárbara, onde o relevo é pouco acidentado, com ruas pouco inclinadas.
( ) A sede urbana conta com uma agência do Banco Itaú.
A sequência está correta em:
A) V, F, F B) V, V, V C) F, V, F D) F, F, V E) V, F, V

39) Analise:
I. A emancipação do município ocorreu em 30 de dezembro de 1962.
II. O minério de ferro é uma riqueza mineral abundante no subsolo do município.
III. O município contrasta passado, presente e futuro em obras e construções.
Está(ão) correta(s) apenas a(s) afirmativa(s):
A) I, II B) III C) II, III D) I, II, III E) II

40) Sobre a história do município de São Gonçalo do Rio Abaixo, marque a afirmativa INCORRETA:
A) A localidade contava com conjunto arquitetônico de antigas fazendas.
B) O arraial que deu origem ao núcleo urbano do município teve seu início ao alvorecer do século XVIII, com a fixação do fenômeno bandeirante.
C) O povoamento do local onde está erguido o município aconteceu quando os expedicionários chegaram às margens do rio Santa Bárbara.
D) O nome do município tem estreita relação com a origem das famílias Pereira e os Costa e Silva.
E) O primeiro vigário da paróquia do município foi Manuel Antônio de Souza Vinagre.